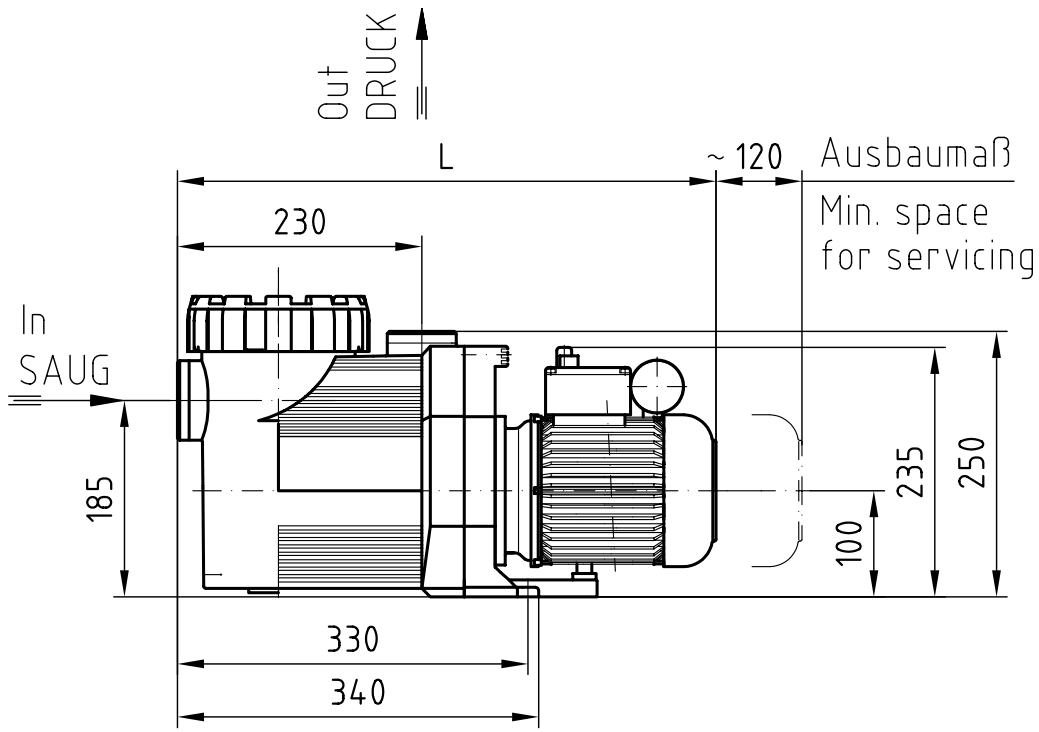

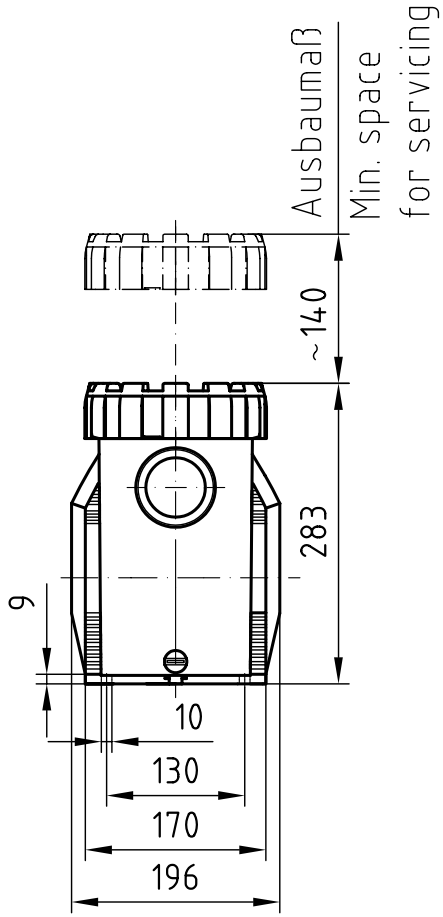

Typ		L (mm)	Saug	Druck
BADU 90/7	1 ~ 3 ~	485	Rp1 ½	Rp1 ½
BADU 90/11	1 ~ 3 ~	485	Rp1 ½	Rp1 ½
BADU 90/13	1 ~ 3~	507	Rp2	Rp1 ½
BADU 90/15	1 ~ 3~	507	Rp2	Rp1 ½
BADU 90/20	1~	519	Rp2	Rp1 ½
BADU 90/20	3~	507	Rp2	Rp1 ½

Toleranzen DIN ISO 2768-m-K

Oberfläche

	Datum	Name
Gez.	28.02.2007	Bschosa I.
Bearb.		
Gepr.		

speck pumpen
Verkaufsgesellschaft Karl Speck GmbH

Zust. Änderungen Datum Name

Dateiname: D90.04.015.dwg

Maßstab 1:5 (DIN A) Position Gewicht

Werkstoff
Modell Nr.

Maßzeichnung BADU 90

Zchng. Nr. D90.04.015

Blatt Bl

Ers. f. D90.04.012 Ers. d.